BARRA ABATIBLE ACERO INOX AISI 304

Descripción general
· Barra de apoyo abatible, de giro vertical, con portarrollos, de acero inox AISI 304, acabado satinado, para colocar junto al inodoro.
· Adecuada para lavabos específicos para personas de edad avanzada o con movilidad reducida.
· Indicada para conseguir baños y recintos públicos sin barreras arquitectónicas de accesibilidad.
· Modelo apto para colectividades.
· Máxima durabilidad y resistencia a la oxidación.

Componentes y Materiales
· Barra, de acero inox AISI 304, de 1,5 mm espesor y Ø exterior 32 mm, acabado satinado. El proceso de doblado garantiza que el diámetro sea uniforme en las curvas. El punto giratorio se refuerza con doble tubo. Incorpora un gancho porta-rollos y un sistema de anclaje de seguridad que bloquea la barra en posición vertical y evita que ésta se desplome accidentalmente.
· Pletina de anclaje, de acero inox AISI 304, de 3 mm espesor. Incorpora 6 agujeros avellanados de Ø 6,5 mm para adosar la pletina a la pared.

Características Técnicas

Altura instalación recomendada - 750 - 915 mm
Fuerza máx sostenible (*) - 1112 N
Peso máx sostenible (*) - 113 Kg
Longitud máxima total - 800 mm
Dimensiones pletina - 300 x 100 x 3 mm
Distancia recomendada entre centro barra y centro inodoro - 380 mm

Funcionamiento
Sin instrucciones de uso especificas.
(*) nota: La fuerza que soporta la barra dependerá del tipo de pared y de la fijación utilizada.
Tornillería no incluida. Se recomienda emplear tornillos de acero inox.
La barra cambia de posición vertical a horizontal de forma manual. Para ello, se debe levantar ligeramente la barra a fin de liberar el anclaje de seguridad que bloquea la barra en posición vertical. Para pasar de la posición horizontal a vertical, simplemente alzar la barra hasta que ésta quede bloqueada.
Certificados y Homologaciones
ISO 9001:2000. Compatible con normativa ADA (EE.UU.) de supresión de barreras arquitectónicas.

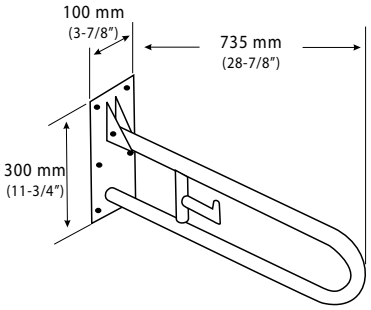

· Dim ± 4%
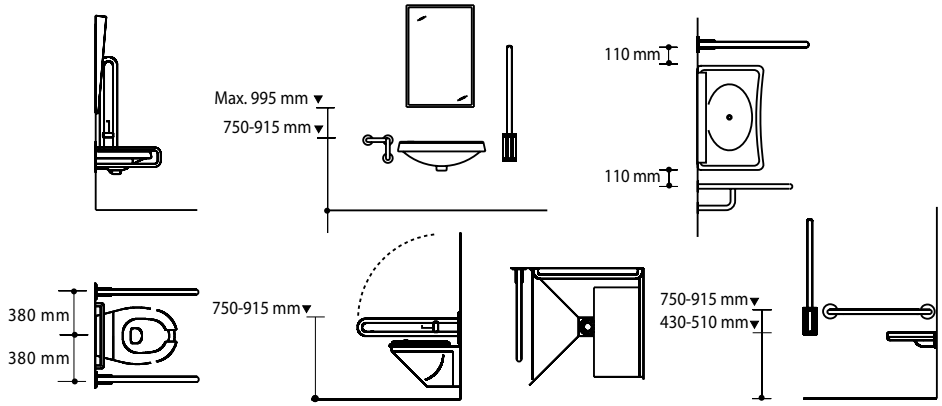
Recomendaciones de montaje