S4 TOWEL BAR 600mm. / TOALLERO BARRA 600mm.

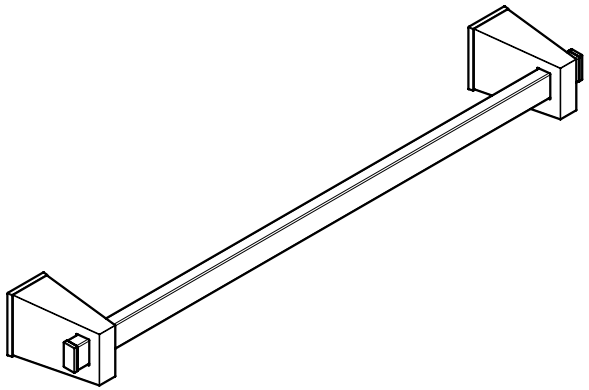

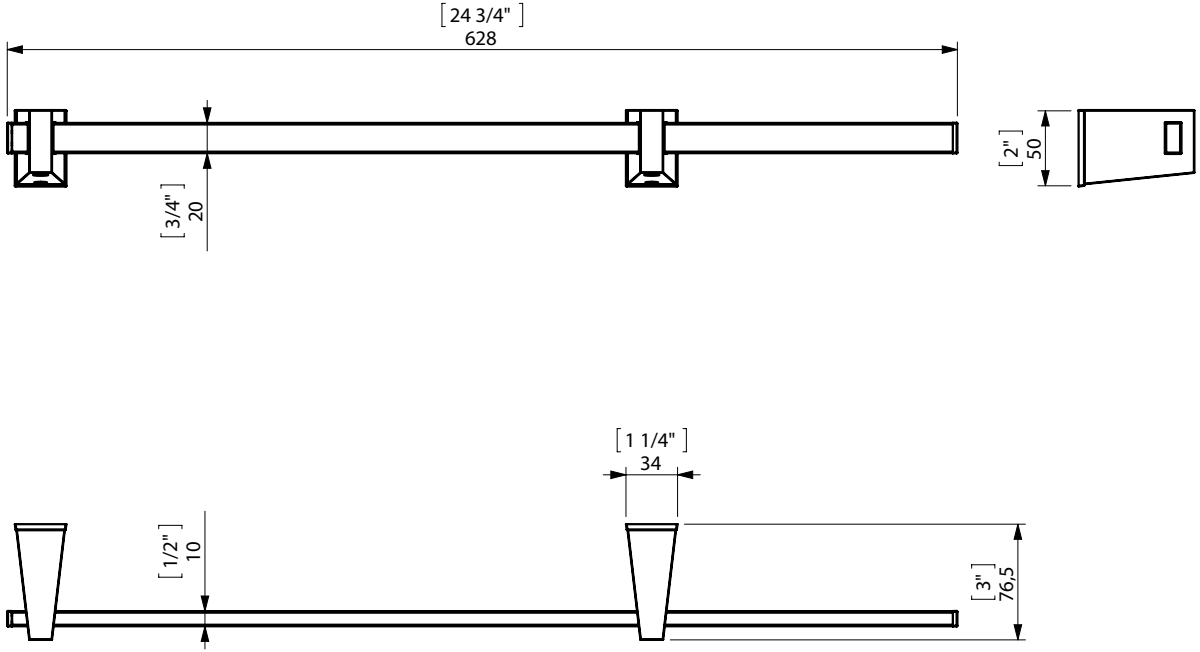

WALL FIXATION
FIJACIÓN A PARED

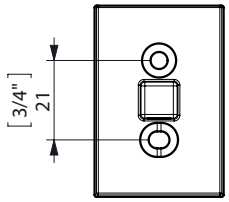

espec_298

Imagenes no a escala / Draw not to scale / Echelle non respectée

Peso / Weight / Poids : 0,865 Kg.

Data / Datos / Donées:

Normas / Regulations / Normes: UNE 67100, UNE EN 3497 ,UNE EN ISO 1456 , UNE EN ISO 9227 , UNE EN ISO 4541 , UNE EN ISO 2819, UNE-EN ISO 4541

Sonia S.A se reserva el derecho de realizar cualquier cambio sin previo aviso
Sonia S.A has the right to make changes without notice
Sonia S.A se réserve le droit de procéder à tout changement sans notification préalable

MADE IN EUROPE

www.sonia-sa.com