S-CUBE

TOWEL BAR 400 (16") / T.BARRA 400mm

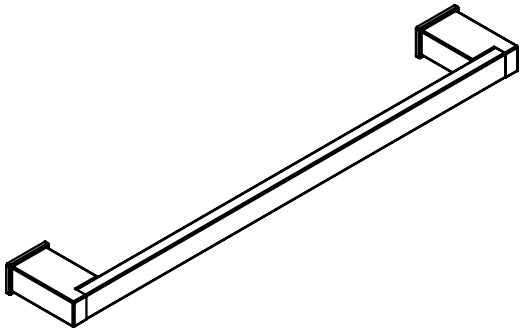

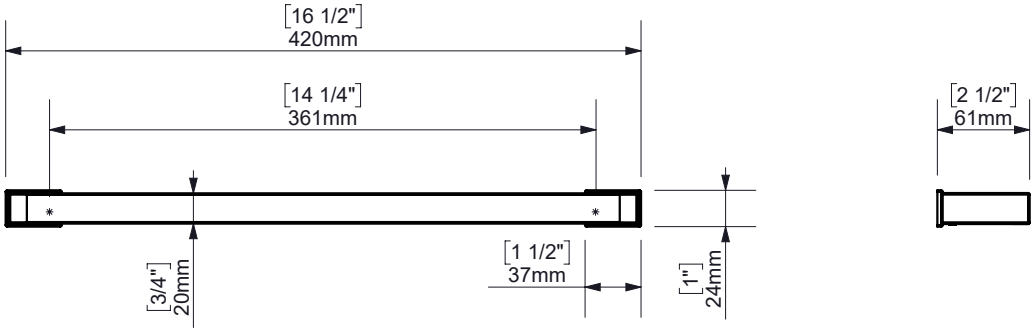

WALL FIXATION
FIJACIÓN PARED

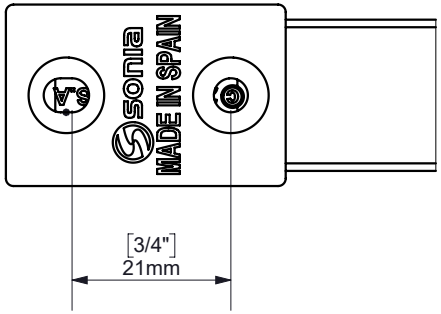

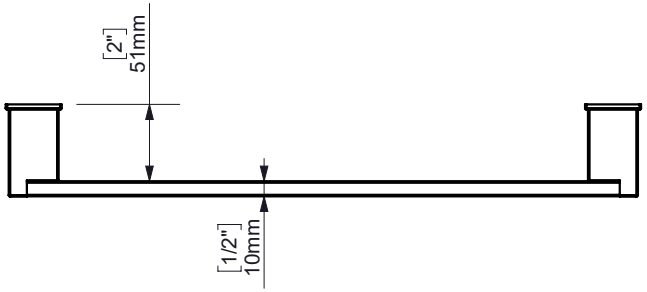

espec_636

Imagenes no a escala / Draw not to scale / Echelle non respectée

Peso / Weight / Poids : 0,575 Kg.

Data / Datos / Donées:

Normas / Regulations / Normes: UNE 67100, UNE-EN-ISO 9227:2012, EN-ISO 10289:2001

Sonia S.A se reserva el derecho de realizar cualquier cambio sin previo aviso
Sonia S.A has the right to make changes without notice
Sonia S.A se réserve le droit de procéder à tout changement sans notification préalable

MADE IN EUROPE

www.soniabath.com